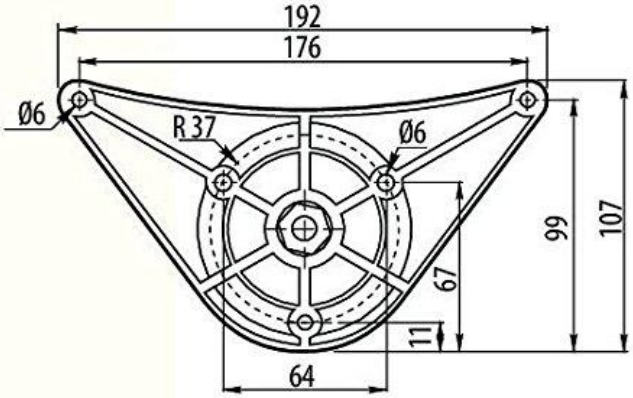
192
176
Ø6
R37
Ø6
99
107
67
11
64

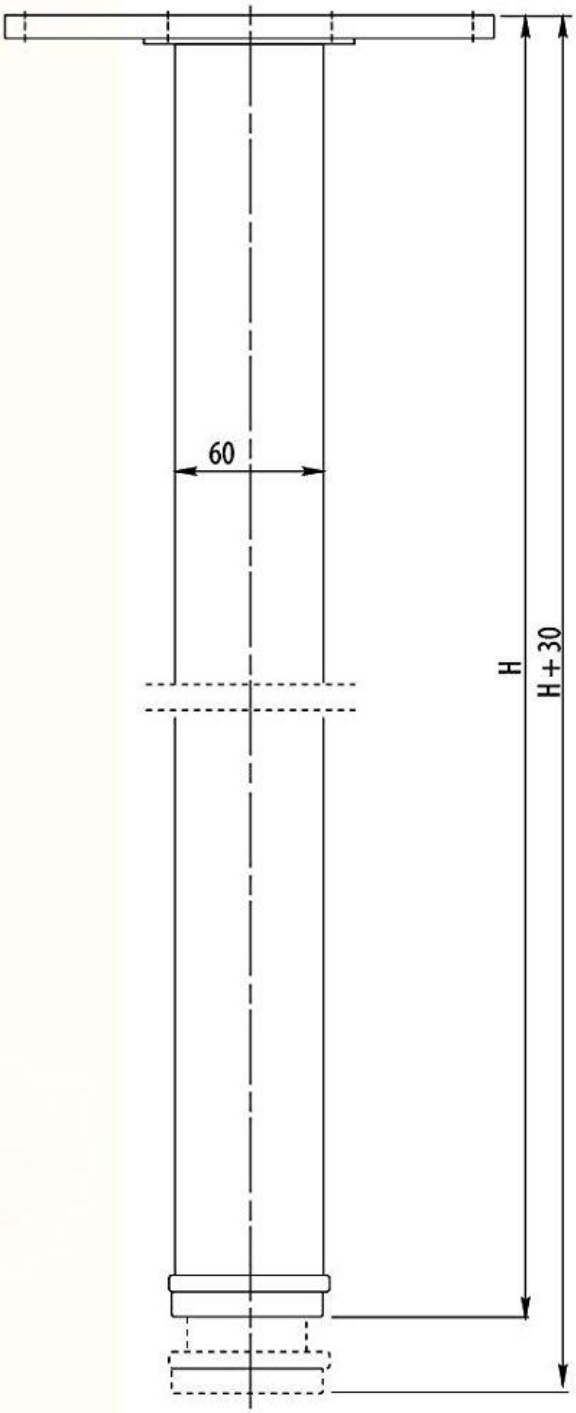
60
H
H+30